Rotoplast

TOLVA CLASIFICADORA

450 KG

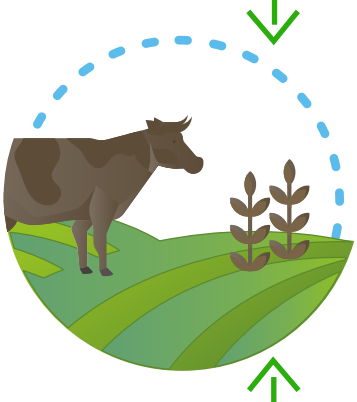

Rotoplast

Sede Administrativa y Comercial

Cra 42 N. 53-175 Autopista Sur / Itagüí - Colombia

Planta Industrial

Parque Industrial La Brizuela Km. 22 Autopista Medellín - Bogotá / Guarne - Colombia

PBX: (604) 448 1101 / Línea gratuita de atención al cliente: 018000420100

www.rotoplast.com.co

Rotoplast

DESCRIPCIÓN

Son diseñadas para almacenar los granos antes de pasarlos a la despulpadora y permite seleccionarlos si se utiliza como tolva húmeda.

- Resistentes a los golpes, agrietamientos y a la corrosión.
- Salida de 4” para los granos de café cereza y de 1 ½" para los líquidos.
- Resistente a la intemperie.
- Fácil instalación.
- Fácil limpieza.
- Pestaña de refuerzo para evitar deformaciones.

INFORMACIÓN BÁSICA	
CAPACIDAD VOLUMÉTRICA	750 L
CAPACIDAD DE CARGA	450 Kg
DIMENSIONES	1190 X 1190 X 1046mm
MATERIALES	Polietileno Lineal
COLORES	Negro
PROCESO	Rotomoldeo

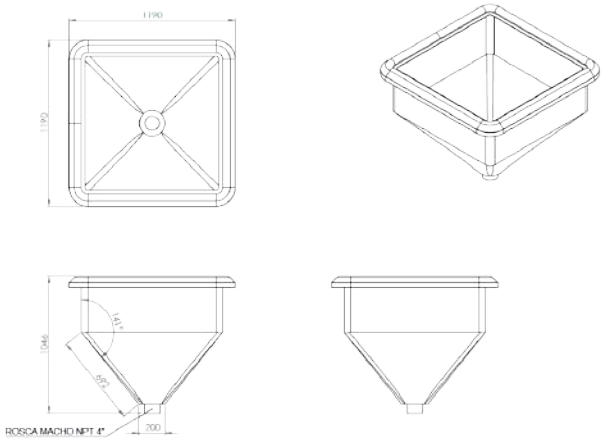

Unidades en mm - Medidas aproximadas

Rotoplast
Sede Administrativa y Comercial
Cra 42 N. 53-175 Autopista Sur / Itagüí - Colombia
Planta Industrial
Parque Industrial La Brizuela Km. 22 Autopista Medellín - Bogotá / Guarne - Colombia
PBX: (604) 448 1101 / Línea gratuita de atención al cliente: 018000420100
www.rotoplast.com.co

Rotoplast

LISTA DE ACCESORIOS

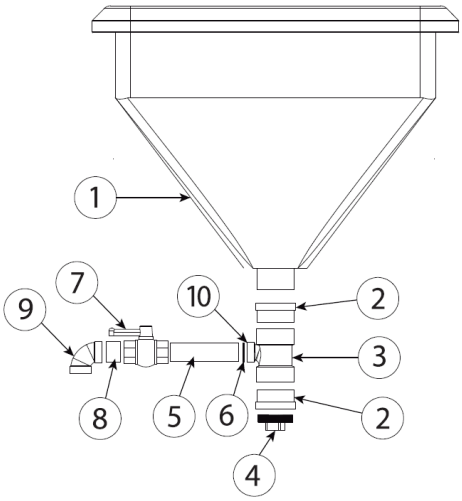

N°	COMPONENTE
1	Tolva Clasificadora 450 Kg
2	Adaptador limpieza 4”
3	Tee 4” con reducción 2”
4	Tapón limpieza 4”
5	Niple PVC 1 ½” x 50 cm
6	Disco perforado
7	Válvula de bola 1 ½”
8	Niple PVC 1 ½” X 5 cm
9	Codo sanitario 1 ½”
10	Reducción Sanitaria 2” A 1 1/2”

INSTALACIÓN

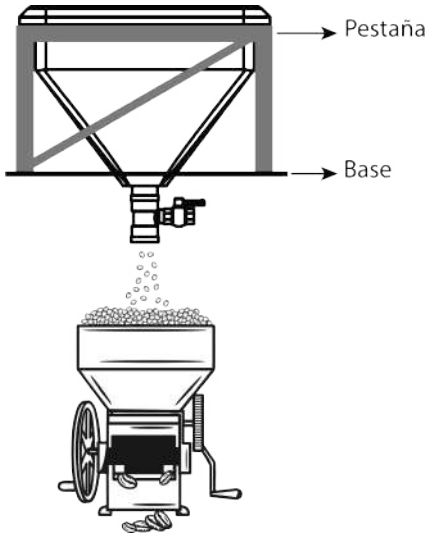

1 Posicione la tolva en una estructura que la sostenga como se observa en la imagen.

2 Verifique que la pestaña y base de la tolva queden apoyadas en todo su perímetro.

3 Aplique teflón en la rosca de la tolva y apriete el accesorio de salida (adaptador limpieza) en la tolva.

Rotoplast
Sede Administrativa y Comercial
Cra 42 N. 53-175 Autopista Sur / Itagüí - Colombia
Planta Industrial
Parque Industrial La Brizuela Km. 22 Autopista Medellín - Bogotá / Guarne - Colombia
PBX: (604) 448 1101 / Línea gratuita de atención al cliente: 018000420100
www.rotoplast.com.co

Rotoplast

FUNCIONAMIENTO DE TOLVA ALIMENTADORA

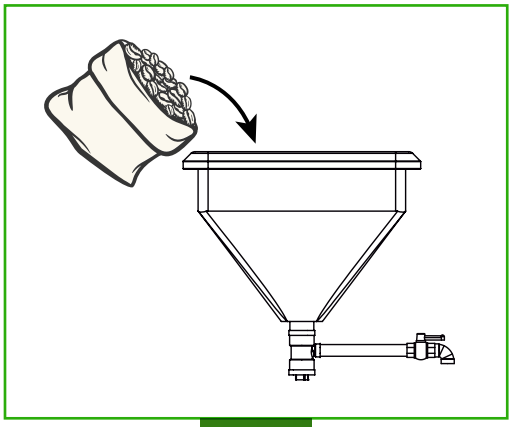

1

Agregue el café en la tolva.

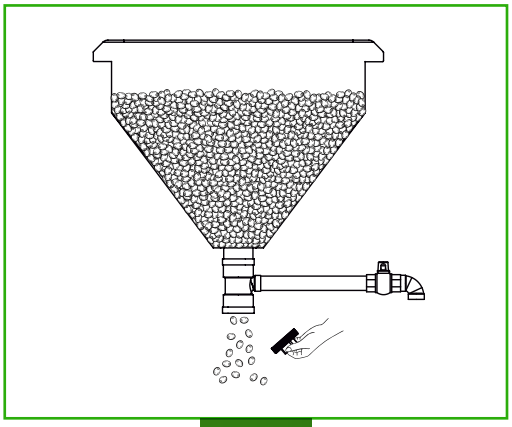

2

Retire el tapón inferior para sacar el café de la tolva.

Rotoplast
Sede Administrativa y Comercial
Cra 42 N. 53-175 Autopista Sur / Itagüí - Colombia
Planta Industrial
Parque Industrial La Brizuela Km. 22 Autopista Medellín - Bogotá / Guarne - Colombia
PBX: (604) 448 1101 / Línea gratuita de atención al cliente: 018000420100
www.rotoplast.com.co

Rotoplast

TRANSPORTE Y ALMACENAMIENTO

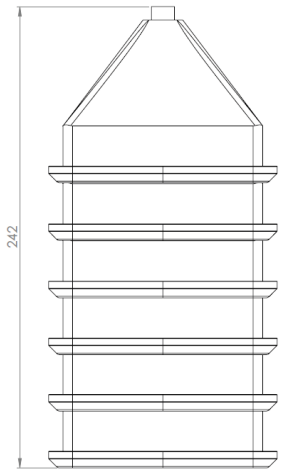	Este producto puede ser almacenado de a 6 unidades, siempre y cuando no tenga los accesorios.
NÚMERO DE TOLVAS POR CAMIÓN SENCILLO	28 a 30 unidades
ALTURA 6 UNIDADES	3.30 m

RECOMENDACIONES

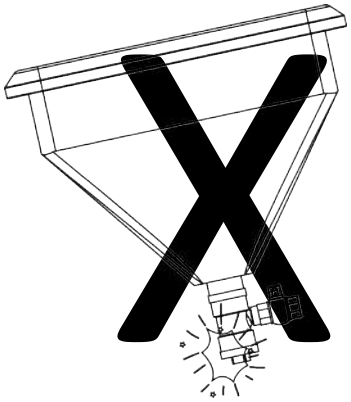	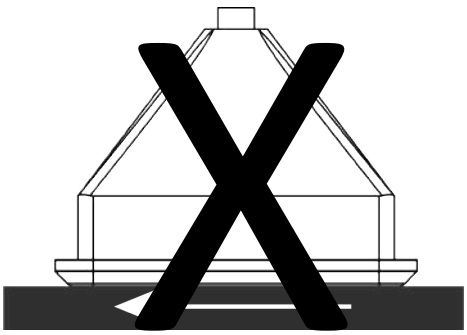
No tirar, ni golpear	No arrastrar

Rotoplast
Sede Administrativa y Comercial
Cra 42 N. 53-175 Autopista Sur / Itagüí - Colombia
Planta Industrial
Parque Industrial La Brizuela Km. 22 Autopista Medellín - Bogotá / Guarne - Colombia
PBX: (604) 448 1101 / Línea gratuita de atención al cliente: 018000420100
www.rotoplast.com.co

Rotoplast

MANTENIMIENTO

Para lavar la tolva se puede ingresar una esponja con la mano lavándola con jabón, y enjuagándola con abundante agua. Tener cuidado de no dejar caer jabón en la despulpadora.

GARANTÍA

Este producto cuenta con una garantía de **(3) tres años** por defectos de fabricación, en sus partes y componentes. La garantía se hará efectiva si el usuario ha hecho uso del producto bajo las recomendaciones e indicaciones establecidas en este manual. El fabricante podrá reparar o reponer las partes o componentes defectuosos cubiertos por la garantía en el periodo establecido.

***NOTA: LAS REPARACIONES POR SERVICIO, TIENEN 6 MESES DE GARANTÍA**

Rotoplast
Sede Administrativa y Comercial
Cra 42 N. 53-175 Autopista Sur / Itagüí - Colombia
Planta Industrial
Parque Industrial La Brizuela Km. 22 Autopista Medellín - Bogotá / Guarne - Colombia
PBX: (604) 448 1101 / Línea gratuita de atención al cliente: 018000420100
www.rotoplast.com.co